トップウォール工法
詳細参考図

標準横断図【参考例】 S=1:100

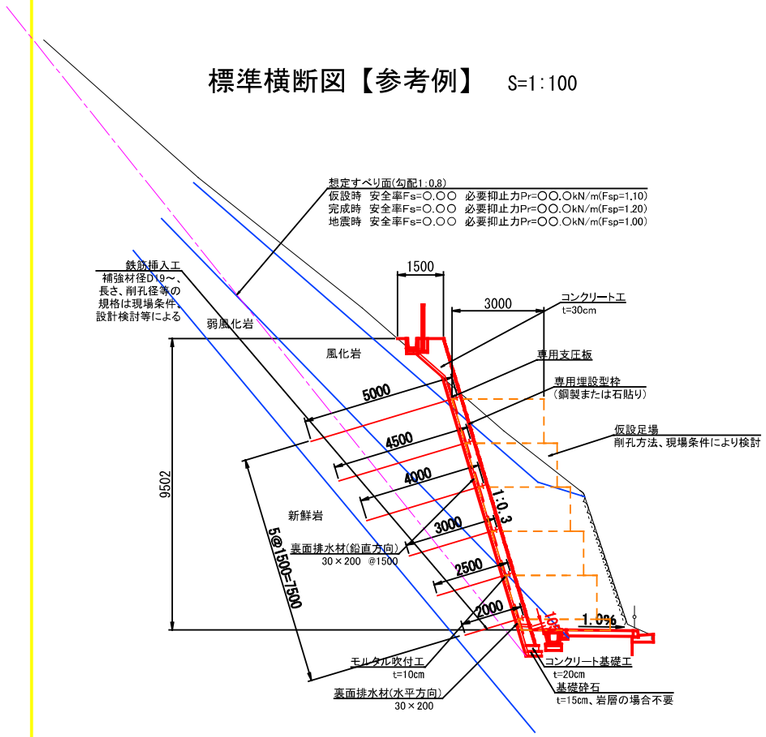

専用埋設型枠構造図 S=1:10

鋼製タイプ（石貼りタイプあり）

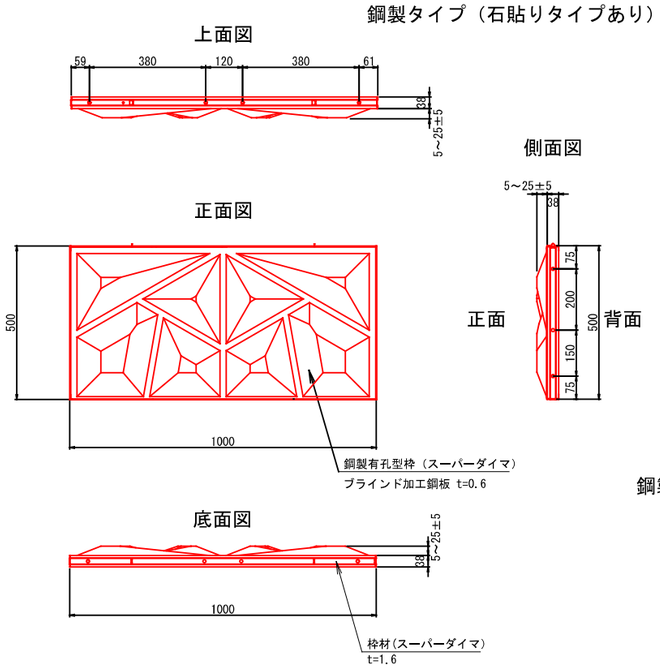

基礎工詳細図 S=1:10

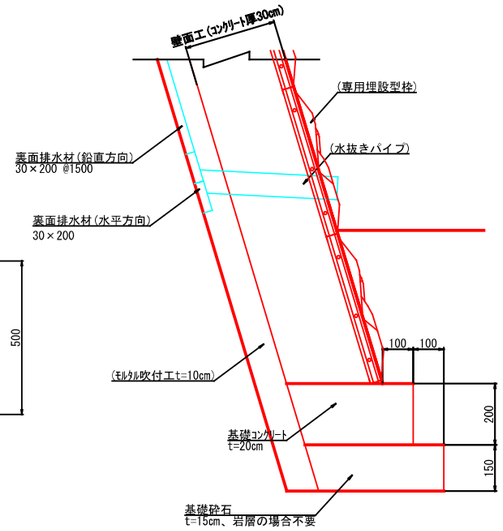

専用支圧板構造図 S=1:10

標準タイプ HDZT63

平面図

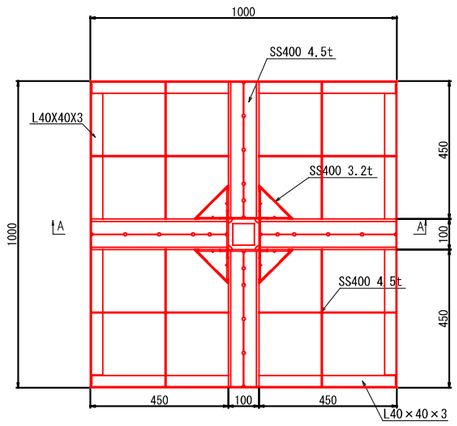

A-A断面図

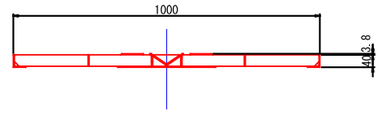

鉄筋挿入工構造図【参考例_D25】 S=1:2.5

補強材径D19～、長さ、削孔径等の規格は
現場条件、設計検討等による

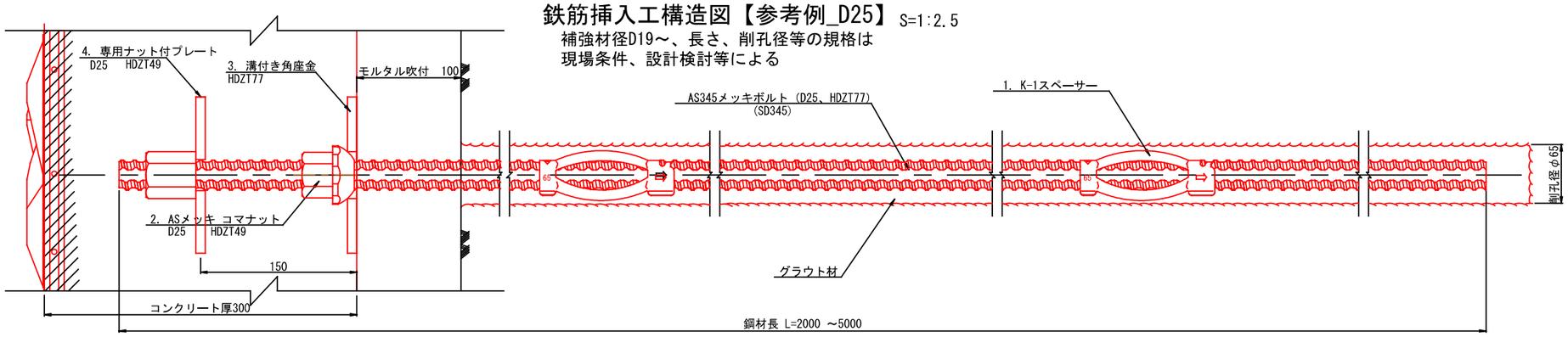

部材図 S=1:2.5

1. K-1スペーサー

(2.5m以内に1箇所、
1補強材あたり2個以上使用)

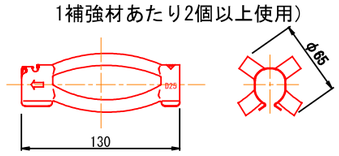

2. ASメッキコマナット D25
(溶融亜鉛めっき HDZT49)

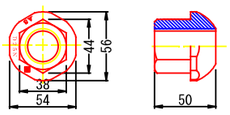

3. 溝付き角座金(メッキ、HDZT77)

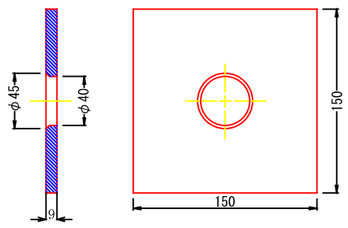
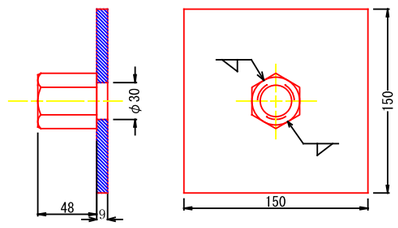
4. 専用ナット付プレート
(メッキ、HDZT49)